ТЕХ. ДАННЫЕ

05/10/20

DAB PUMPS S.p.A.
Via Marco Polo, 14 - 35035 Mestrino (PD), Italy
Tel. +39 049 5125000 - Fax +39 049 5125950
www.dabpumps.com

Получатель

Society
Reference
Address
Phone
Fax
E-mail

Отправитель

Арт. №

60150941

Модель

EVOPLUS 110/180 M

Характеристики насоса

Максимальное давление	1,6 MPa
Мин. темп-ра жидкости	-10 °C
Макс. темп-ра жидкости	110 °C
EEI :	≤ 0,22

Минимальный напор на всасывании :

Температура	°C	90	100
Минимальный напор на всасывании :	m	20	25

Требуемые характеристики

Расход :	
Напор :	
Жидкость (%) :	
Температура жидкости	20 °C
Плотность :	998,3 kg/m³
Кинематическая вязкость	1,005 mm²/s
Давление паров	2,34 kPa

Действительные характеристики

Расход :	
Напор :	

Материалы/Уплотнение вала

Корпус насоса	Cast iron 250 UNI ISO 185 - CTF
Рабочего колеса	Технополимер
Вал мотора	Alumina
Уплотнительное кольцо	EPDM
Кожух мотора	алюминиевый сплав
Закрытый фланец	Нержавеющая сталь
Обойма упорного кольца	EPDM

Curve tolerance according to ISO 9906

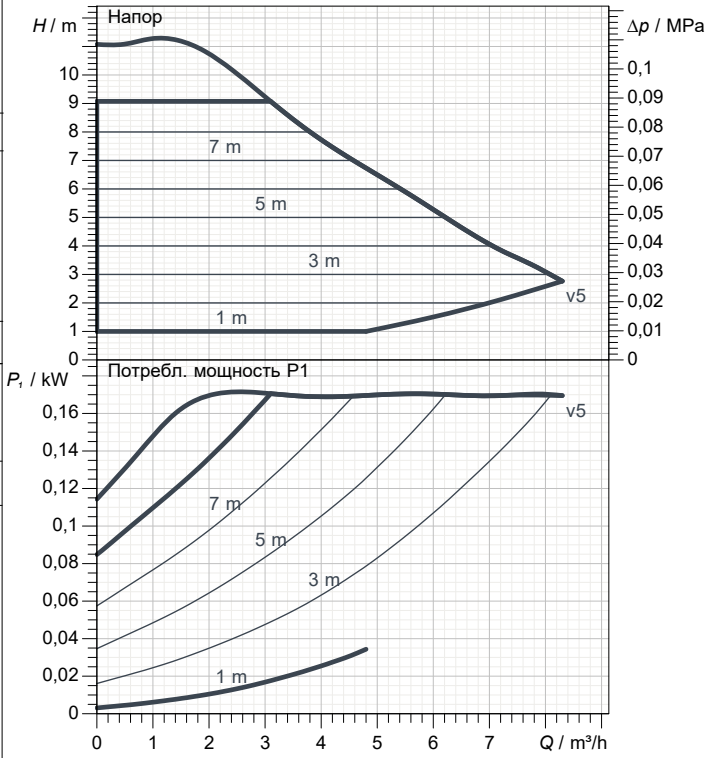

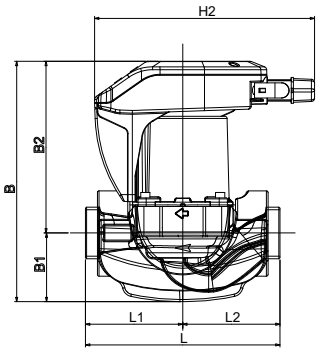

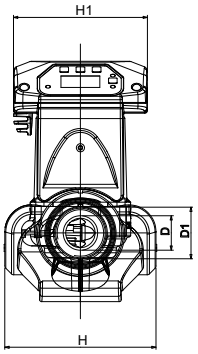

Характеристики двигателя

Торговая марка	DAB		
Поглощенная мощность P1	0,17 kW		
Напряжение	1~	220-240 V	50 Hz
Ном. Ток	1,18 A		
Степень защиты	IP 44		

Размеры mm

B	224	H1	124
B1	65	H2	204
B2	159	L	180
D	32	L1	90
D1	1"1/2 G	L2	90
H	124		

Вес 4,5 kg

Соединения насоса:

Вход	1"1/2 G
Вых	1"1/2 G

DAB PUMPS имеет право делать изменения без уведомления.

ГИДРАВЛИЧЕСКАЯ ХАРАКТЕРИСТИКА

05/10/20

DAB PUMPS S.p.A.
Via Marco Polo, 14 - 35035 Mestrino (PD), Italy
Tel. +39 049 5125000 - Fax +39 049 5125950
www.dabpumps.com

	Получатель	Отправитель
Society Reference Address Phone Fax E-mail		

EVOPLUS 110/180 M

Curve tolerance according to ISO 9906

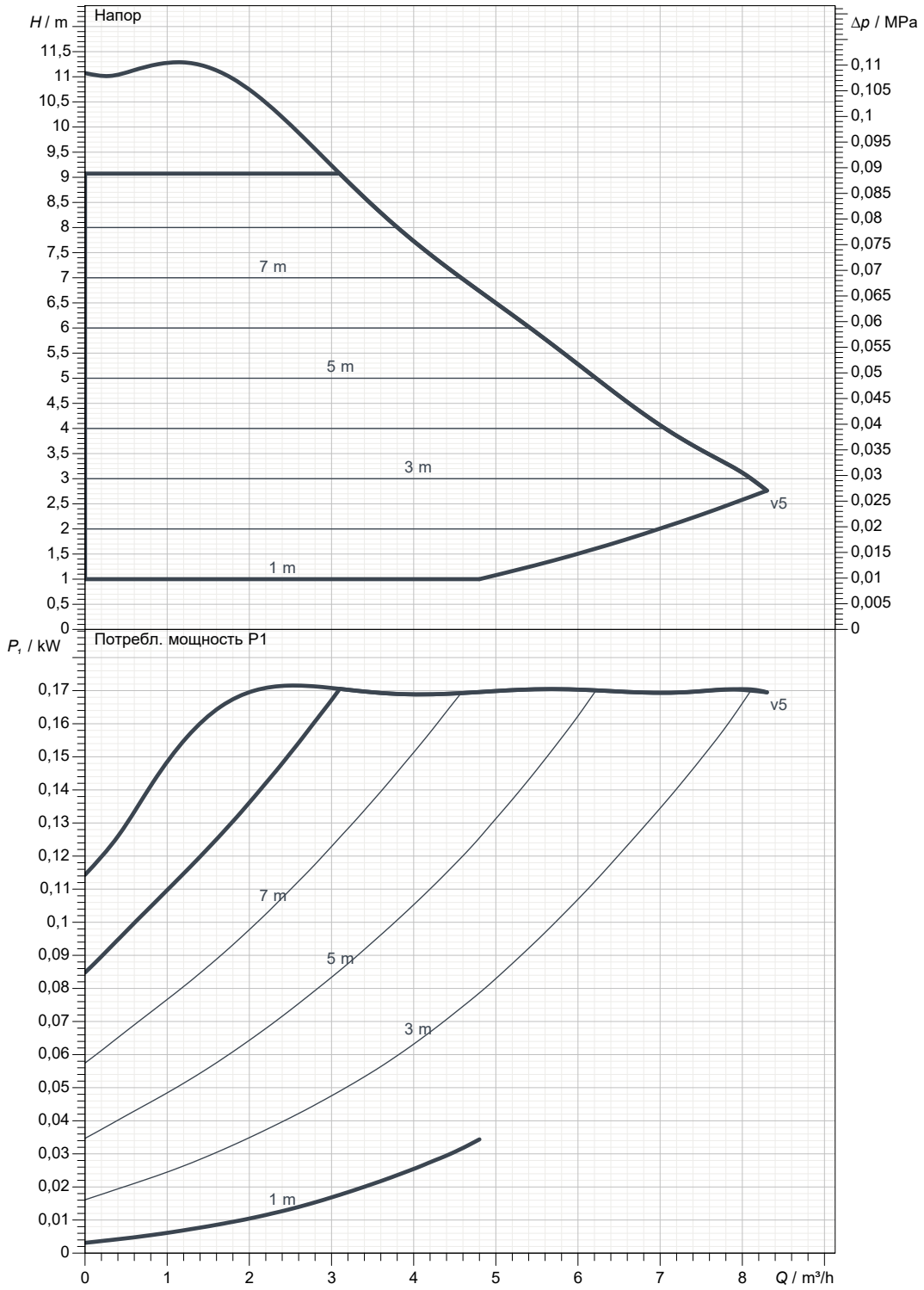

Действительные характеристики

Вход	Вых	Расход :	Напор :	Частота вращения
1"1/2 G 16 bar (1600 kPa)	1"1/2 G 16 bar (1600 kPa)			2.900 1/min

MAIN_PROJECT_TITLE	BUSINESS_PROCESS_ID	OWNER_	ISSUE_DATE

DAB PUMPS имеет право делать изменения без уведомления.

ГАБАРИТНЫЕ РАЗМЕРЫ

05/10/20

DAB PUMPS S.p.A.
Via Marco Polo, 14 - 35035 Mestrino (PD), Italy
Tel. +39 049 5125000 - Fax +39 049 5125950
www.dabpumps.com

	Получатель	Отправитель
Society Reference Address Phone Fax E-mail		

EVOPLUS 110/180 M

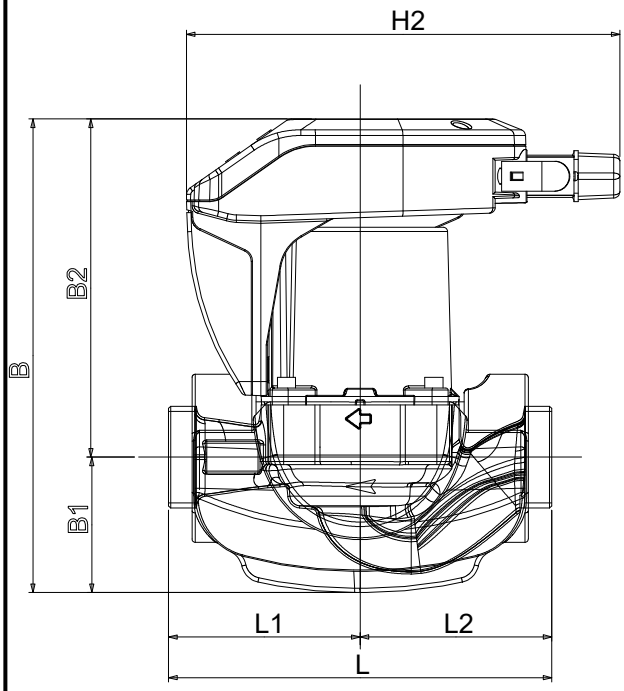

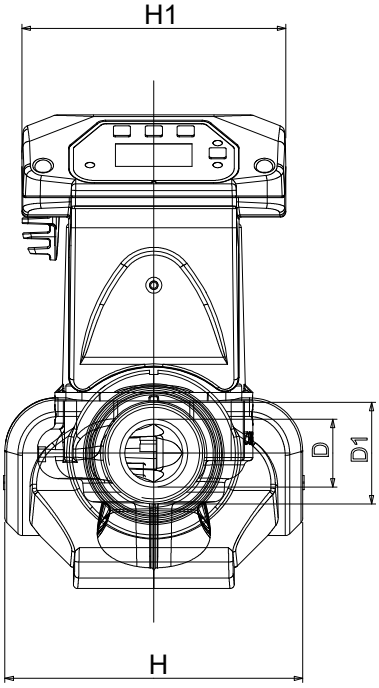

	Измерения в mm						Соединения насоса:
1	B	224					
2	B1	65					всасывании :
3	B2	159					1"1/2 G
4	D	32					16 bar (1600 kPa)
5	D1	1"1/2 G					
6	H	124					
7	H1	124					подачу :
8	H2	204					1"1/2 G
9	L	180					16 bar (1600 kPa)
10	L1	90					
11	L2	90					
12							

MAIN_PROJECT_TITLE	BUSINESS_PROCESS_ID	OWNER_	ISSUE_DATE

DAB PUMPS имеет право делать изменения без уведомления.